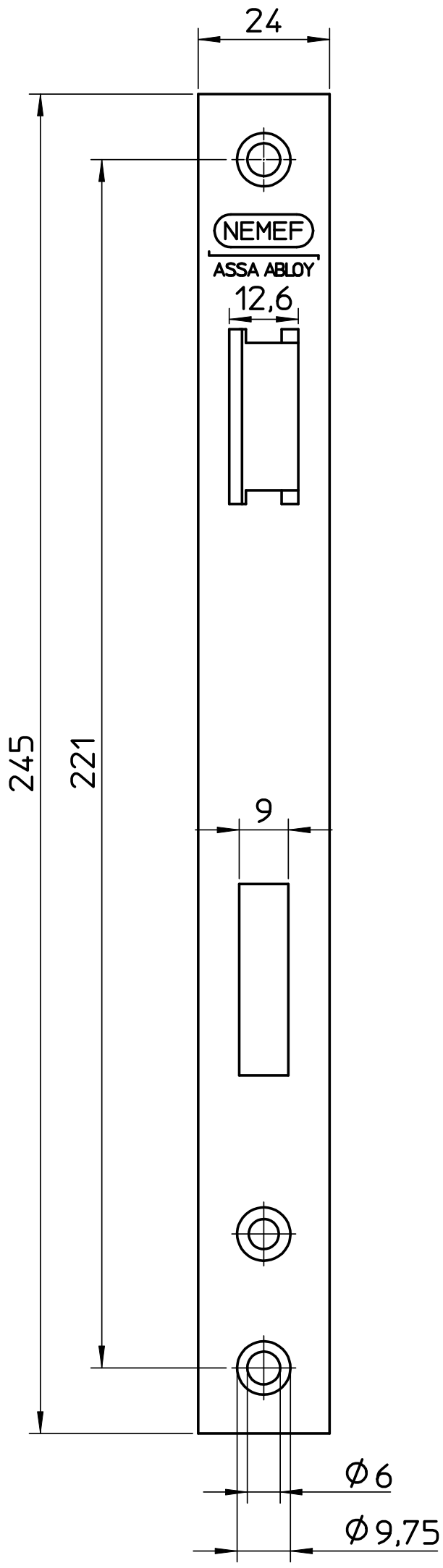

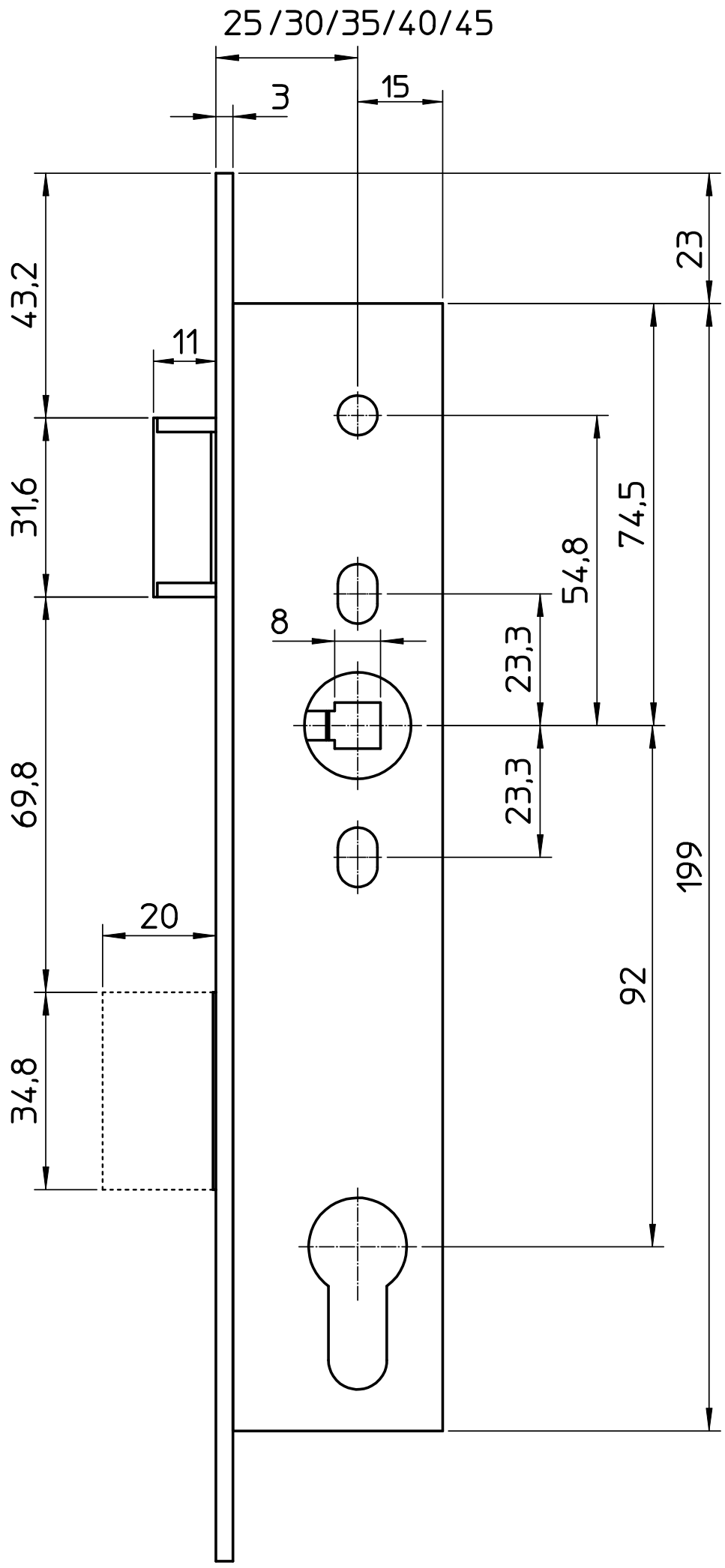

Grootste slotkastdikte: 18 mm

Benaming : DEURSLOT			
Schaal	1 : 1	Datum	Materiaal :
Get.	S.K.	301110	Kwaliteit :
Gez.			Stempel :
NEMEF			A3
Art. 9600-Serie			

Ter Informatie

Approved 2014-05-19